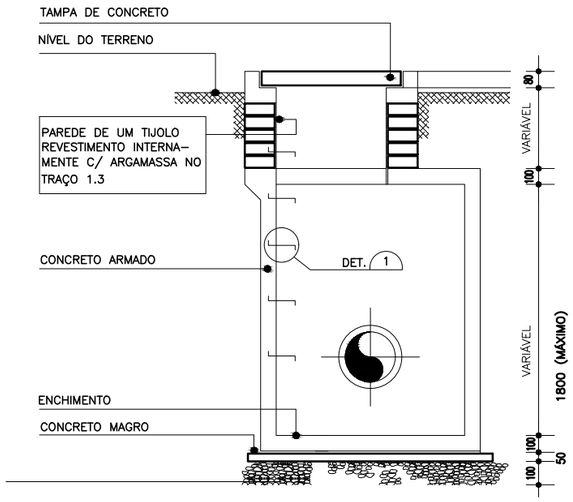

POÇO DE VISITA
CORTE DD'

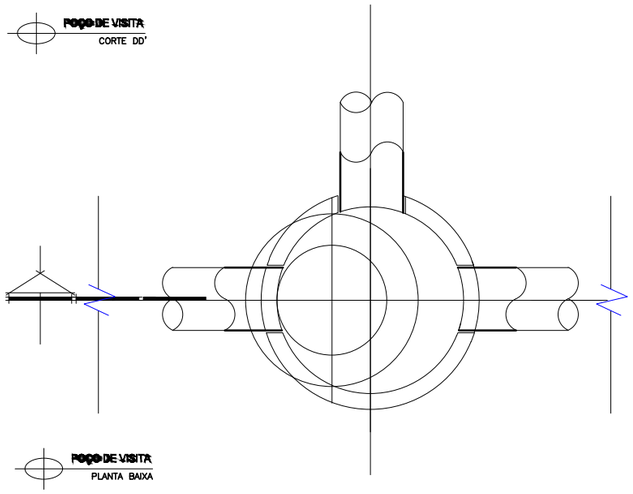

POÇO DE VISITA
PLANTA BAIXA

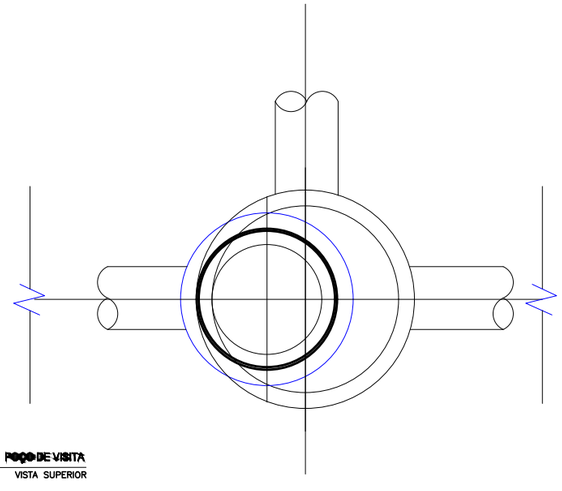

POÇO DE VISITA
VISTA SUPERIOR

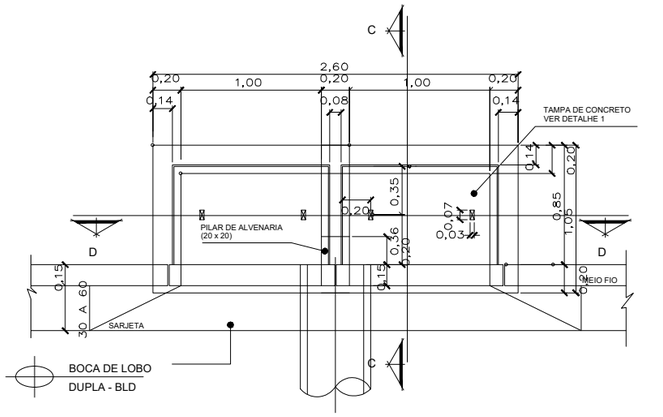

BOCA DE LOBO
DUPLA - BLD

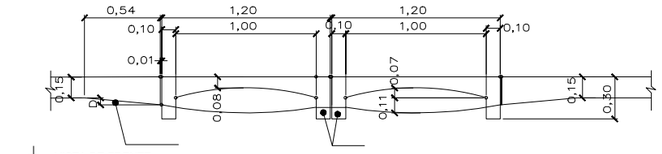

VISTA DE FRENTE

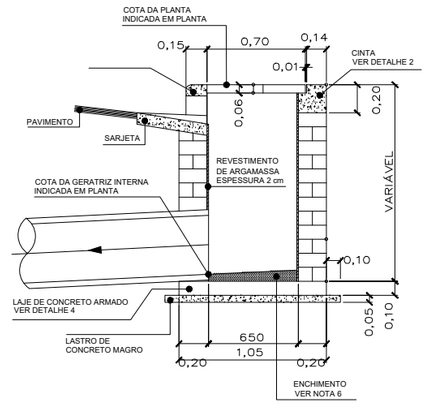

CORTE CC

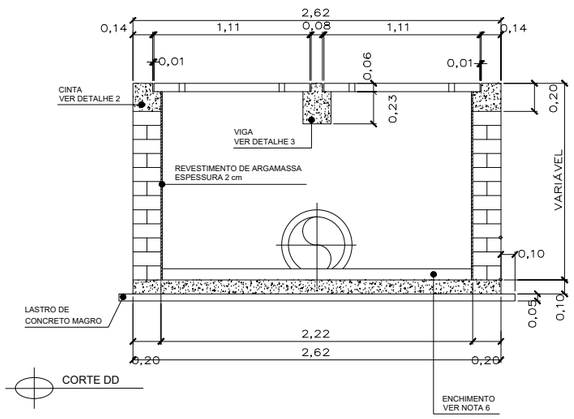

CORTE DD

Projeto:
DETALHAMENTO DE DRENAGEM

Prefeitura Municipal de Ferraz de Vasconcelos Prefeita: PRISCILA GAMBALE

FOLHA DE DETALHAMENTO - BUEIROS E POÇO DE VISITA
RUA SALMO 91 - VILA JAMIL

Data	Projeto	Secretaria	Antonio C. S. Ferreira Arquiteto e Urbanista CAU-SP: A25097-0	Projetista:	ESCALA	Folha
16/04/24	BÁSICO	Obras			S/E	02/02